E4-WM5-Y173A00 - EINBAUANLEITUNG
MOUNTING INSTRUCTIONS/ 取り付け説明書

Abb. / fig./ 図 1

Bei der Montage des Federtellers (1) ist auf den korrekten Sitz des Sprengringes (2) zu achten.

を取り付け
スプリングシート **(1)**
る際は、C-リング **(2)** が正確には
まっているかご確認ください。

When fitting the spring plate (1) care must be taken to ensure that the circlip (2) is seated correctly!

Beispiel: Sprengring oben
Example: circlip in upper position
例 ： 上部 C リング

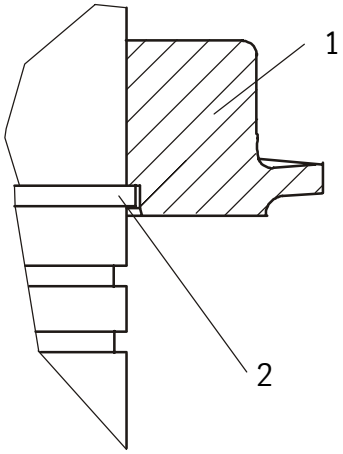

Beispiel: Sprengring mitte
Example: circlip in central position
例 :中央の溝

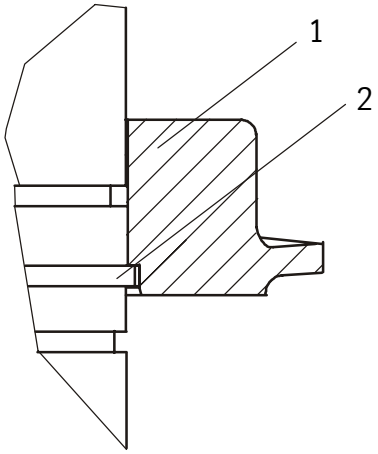

Beispiel: Sprengring unten
Example: circlip in lower position
例 :下部 C リング

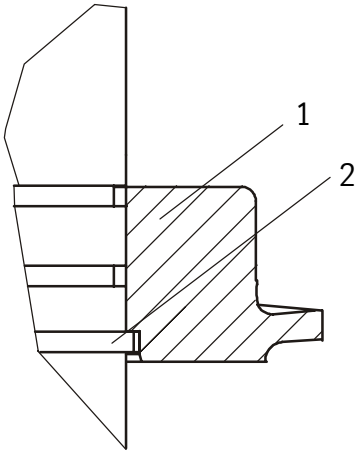

Abb. / fig./ 図 2

Der Federteller muß in korrekter Lage eingebaut werden! Bei falschem Einbau werden die erforderlichen Längen nicht erreicht und der Stoßdämpfer wird beschädigt!

スプリングシー
トは正しくきちんとお取り付けください。 装着
が悪いと、必要な長さが得られず、
ショックアブ
ソーバー本体が破損します。

Install spring plate in correct direction!
Improper installation will cause incorrect ride hight and damage the shock absorber!

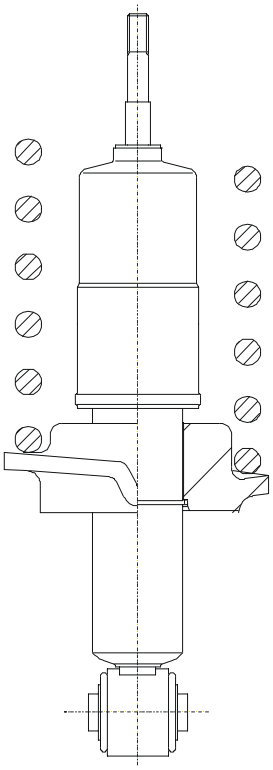

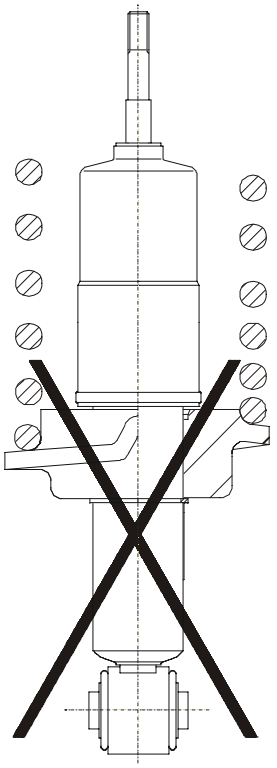

E4-WM5-Y173A00 - EINBAUANLEITUNG
MOUNTING INSTRUCTIONS/ 取り付け説明書

Abb. / fig./ 図 3

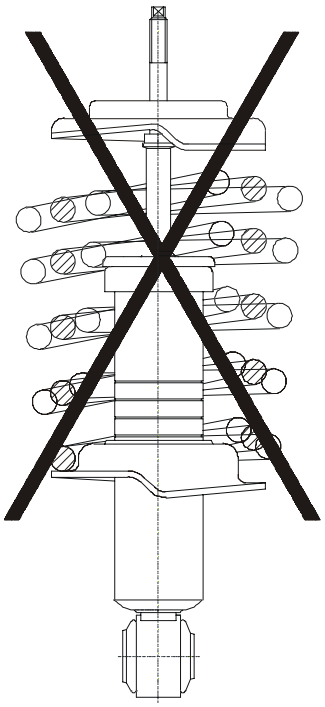

Es muß sichergestellt sein, daß die Feder bei ausgefahrenem Stoßdämpfer nicht frei wird (max. Tieferlegung)!

ショックアブソーバーが伸びたときは、スプリングに空きがない状態を避けなければいけません。
(車高の最 低位置)

Carefully check that the spring will not become loose at fully extended shock absorber length (max. lowering)!

Abb. / fig./ 図 4

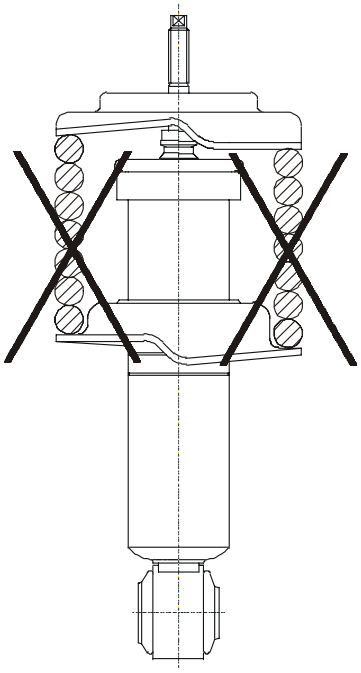

Die Feder darf bei eingefahrenem Stoßdämpfer nicht das Blockmaß erreichen (obere Sprengringnut)!

ショックアブソーバーが縮まったときは、スプリングはブロック尺度に達してはいけません。
(上部C - リング溝)

The spring must not be fully compressed when the shock absorber is fully compressed (upper groove)!

Abb. / fig./ 図 5

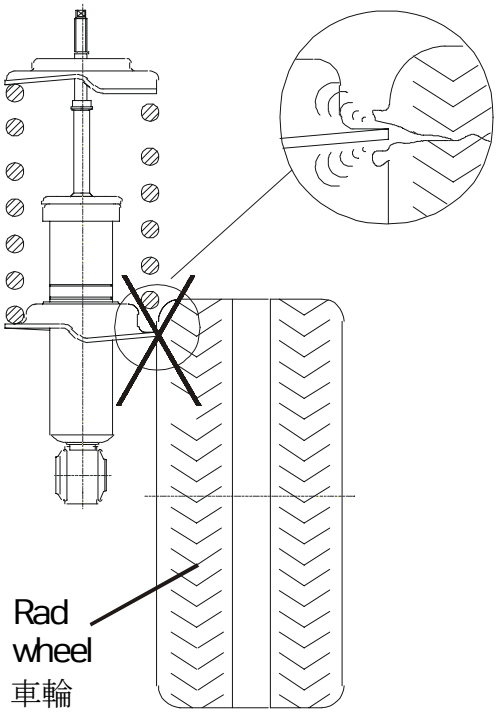

Unter gar keinen Umständen dürfen Rad oder andere Karrosserieteile, Federteller oder Bremsschlauchhalter berühren (max. Tieferlegung)!

車輪やフェンダー部分がスプリングシートやブレーキホースの支えにけっして触れないようにしてください。
(下部 C – リング溝)

The wheel or other chassis components must not touch spring plate, bracket or brake hose holder (max. lowering)

E4-WM5-Y173A00 - EINBAUANLEITUNG
MOUNTING INSTRUCTIONS/ 取り付け説明書

BILSTEIN Stoßdämpfer mit zusätzlicher Sprengringnuten

補助Ｃ－リング溝付きビルシュタイン・ショックアブ ソーバー

BILSTEIN shock absorbers with additional circlip grooves

Diese Einbauanleitung bezieht sich nur auf die ordnungsgemäße Verwendung der Nuten in ausschließlich für die in dieser Liste aufgeführten Fahrzeuge.

この取り付け説明書はこのリストに載っている車種だけのためのＣ－
リング溝を正しく使用した場合にのみ有効です。

This section only applies to selection of the upper, central or lower circlip position for the shock absorber types listed in the application guide below.

Typ type 品番	Sprengringnut oben upper circlip groove 上部 C リング溝	Sprengringnut mitte central circlip groove 中央の溝	Sprengringnut unten lower circlip groove 下部 C リング溝
F4-B46-1876	TOYOTA Mark II JZX91 ab 10.92		TOYOTA Crown JZS155
F4-B46-2114	HONDA Ascot		HONDA Accord
F4-BE5-2641	FORD Ka bis ´98		FORD Fiesta/ Puma bis ´98
F4-BE5-6095	FORD Ka ab ´98		FORD Fiesta/ Puma ab ´98
F4-BE5-6271	---		MITSUBISHI Pajero ab ´99
F4-B46-0608	BMW E28 HD- Version		
F4-B46-0819	BMW 2500- 3.3l (angelegte Feder= Teller mit Absatz/ spring plate with step/ 段つきスプリングシート)		BMW 2500- 3.3l (angeschliffene Feder= glatter Teller/ flatt spring plate/ 平らなスプリングシート)
F4-B46-0730	BMW 518- 530 (angelegte Feder= Teller mit Absatz/ spring plate with step/ 段つきスプリングシート)		BMW 518- 530 (angeschliffene Feder= glatter Teller/ flatt spring plate/ 平らなスプリングシート)
F4-BE3-6747	MITSUBISHI Galant Kombi/ Station Wagon		MITSUBISHI Galant Limousine/ sedan
F4-BE3-2583		MITSUBISHI Legnum Kombi/ Station Wagon	MITSUBISHI Galant Limousine u. Kombi/ sedan and Station Wagon
F4-BE5-2582	MITSUBISHI Legnum Kombi/ Station Wagon	MITSUBISHI Galant Limousine/ sedan	
F4-BE5-A170	SUBARU Legacy BE5 sedan		SUBARU Legacy BH5 wagon

ThyssenKrupp Bilstein Tuning GmbH
August- Bilstein- Str. 4 58256 Ennepetal
Postfach 11 51, 58240 Ennepetal
Telefon: +49 (02333) 791- 4444
Telefax: +49 (02333) 791- 4440
Internet: www.bilstein.de